INSTRUCTION DE MONTAGE ET DE L'EXPLOITATION DU DISPOSITIF D'ATTELAGE À BOULE :

DODGE NITRO (2007 -) , JEEP CHEROKEE (03/2008 -)

N° de cat. J-054

DESTINATION

Le dispositif d'attelage à boule **J-054** est destiné à tirer des remorques. Ce dispositif possède le Certificat d'Homologation actuel qui donne le droit à designer le produit avec la marque d'homologation **e20**.

CONDITIONS D'INSTALLATION

Le dispositif d'attelage à boule **J-054** peut être utilisé et exploité par une voiture qui a les éléments de carrosserie en état technique correct. L'attelage doit être monté et exploité dans une voiture en accord avec cette instruction. Toutes les vis et les écrous qui sont dans l'attelage à boule doivent être vissés avec les couples de serrage de valeurs donnés dans la table ci-dessous (pour les vis de la classe 8.8):

M8 - **25** (Nm) M10 - **50** (Nm)	M12 - **85** (Nm) M16 - **200** (Nm)

CONDITIONS D'EXPLOITATION

Le dispositif d'attelage à boule **J-054** a une plaque signalétique qui définit le chargement correct et sûr d'attelage c'est-à-dire :

Type: **J-054**	Le numéro de catalogue.
A-50X	La classe de dispositif d'attelage à boule. (l'appareil embrayé)
e20 **00-1719**	N° de certificat d'homologation d'attelage à boule.
D = 15,3 kN	La puissance théorique de référence qui agit sur le dispositif d'attelage à boule.
S = 140 kg	La Pression max autorisée sur la boule d'attelage.
R = 3500 kg	Le chargement max acceptable de la remorque.

La formule pour calculer la puissance D :

$$D = g x \frac{TxR}{T+R} kN$$

T – la masse maximum techniquement admissible en tonnes d'un véhicule (aussi de remorqueur) qui tire ensemble, s'il y en a, le chargement vertical d'une remorque avec l'essieu central.

R – la masse maximum techniquement admissible, en tonnes, d'une remorque avec un timon mobile verticalement ou la semi-remorque.

g – l'accélération de la pesanteur (accepté comme 9,81 m/s2)

Pendant l'exploitation, chacun des éléments du dispositif d'attelage à boule devraient être pris isolément, maintenus dans l'état technique propre et protégés contre la corrosion. Pendant le remorquage, la remorque doit être jointe avec une jointure supplémentaire, élastique qui a l'endurance approprié (le câblé, la chaîne). En exploitant d'attelage à boule, il faut contrôler périodiquement les liaisons des vis, et en cas du desserrage des écrous il faut les visser.

MONTAGE

Le dispositif d'attelage à boule **J-054** consiste en éléments suivants :

1. Poutre principale	- 1 pièce
2. Boule	- 1 pièce
3. Support droit	- 1 pièce
4. Support gauche	- 1 pièce
5. Barre plate	- 1 pièce
6. Support de prise électrique	- 1 pièce
7. Vis M12x40	- 10 pièces
8. Vis M12x70	- 2 pièce
9. Vis M16x45	- 2 pièces
10. Rondelle élastique Ø12,2	- 12 pièces
11. Rondelle élastique Ø16,3	- 2 pièces
12. Rondelle ronde Ø13,0	- 12 pièces
13. Rondelle ronde Ø17,0	- 2 pièces
14. Écrou M12	- 6 pièces

Pour monter le dispositif d'attelage à boule **J-054**, il faut suivre la notice au-dessous :

1. Le montage du dispositif d'attelage à boule **nécessite** la coupure et le démontage du pare-chocs arrière.
2. Démonter la roue de secours.
3. Démonter le pare-chocs arrière.
4. Dévisser l'anneau de remorquage du côté gauche (il ne sera plus utilisé).
5. Effectuer la coupure au panneau arrière sur la dimension ~ 650x70mm selon le dessin numéro 1.

6. Effectuer la coupure du pare-chocs arrière selon le schéma (version Jeep Cherokee ou Dodge Nitro).
7. Mettre le support droit et gauche (3,4) avec la barre plate (5) au fond des longerons et serrer aux points d'origine en utilisant des vis M12x40 (7) avec des rondelles élastiques ø 12,2 (10) et des rondelles rondes ø 13,0 (12).
8. Entre les supports montés (3,4) glisser la poutre principale (1) et serrer en utilisant des vis M16x45 (9) avec des rondelles élastiques ø16,3 (11), des rondelles rondes ø 17,0 (13) et des vis M12x40 (7) avec des rondelles rondes ø 13,0 (12), des rondelles élastiques ø 12,2 (10) et des écrous M12 (14).
9. Monter le pare-chocs arrière et la roue de secours.
10. Monter la prise de boule (2) à la poutre principale (1) avec le support de la prise électrique (6) à l'aide de vis M12x70 (8), des rondelles ø13,0 (12) et des rondelles élastiques ø 12,2 (10) et des écrous M12 (14).

Attention : après avoir monté le dispositif d'attelage, il n'y a pas de possibilité de remorquage d'urgence de l'autre voiture.

ATTENTION : Vérifier le serrage de toute la boulonnerie après 1 000 km de traction. La boule d'attelage doit être maintenue propre et conservée de graisse consistante. Appliquez la protection de la boule. Toutes les dégâts mécaniques du dispositif d'attelage à boule **J-054** exclurent son exploitation suivante. **Il ne faut pas** le réparer si le dispositif est avarié. Le producteur **ne prend pas la responsabilité** pour les dégâts qui ont été créé pendant l'utilisation impropre de la notice de montage donné ou si la notice n'était pas respectée.

SCHÉMA DE MONTAGE :

dessin no.1

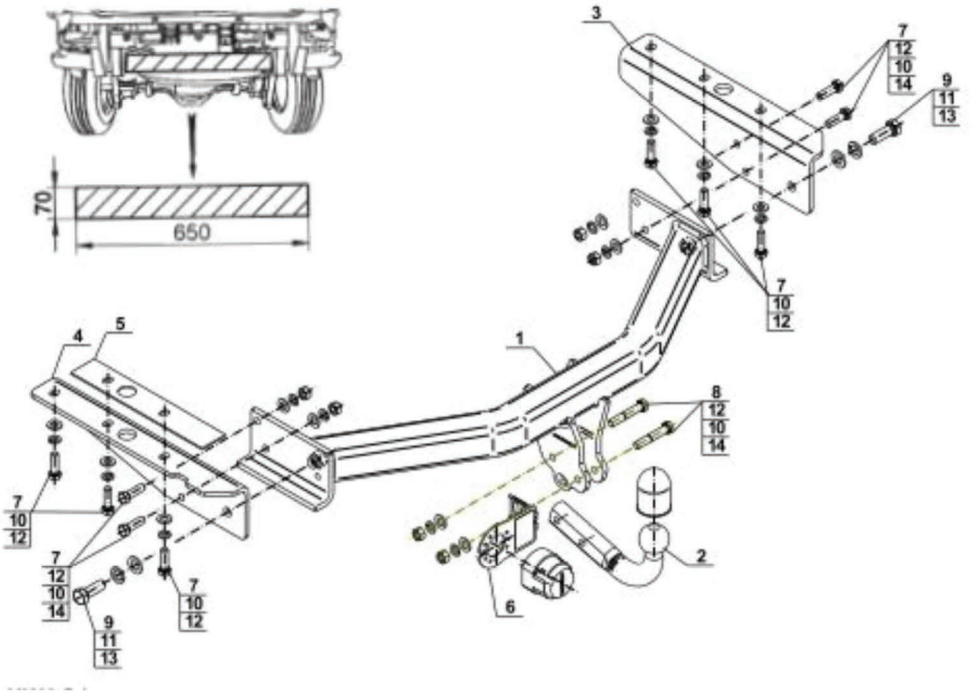

J-054

Modèle pour la coupure du pare-chocs
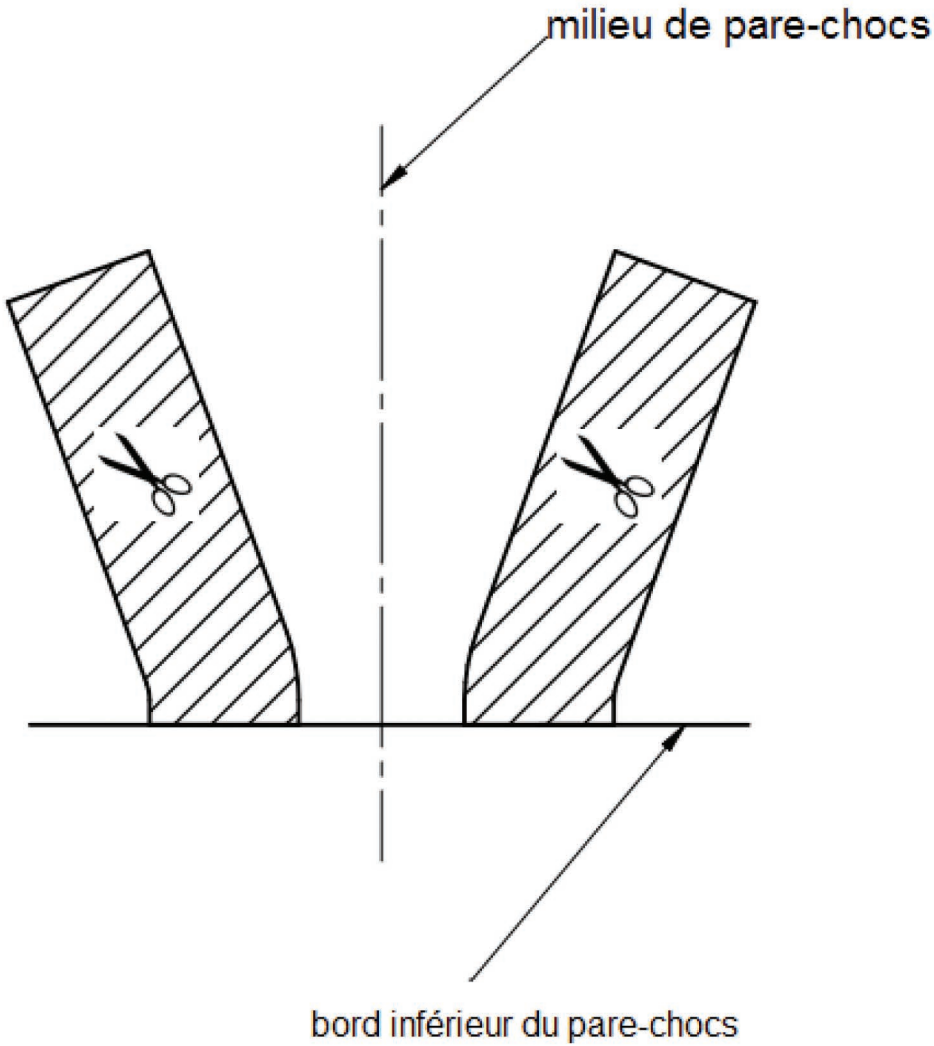
Jeep Cherokee (03/2008→)
Dodge Nitro (2007→)